Federzüge

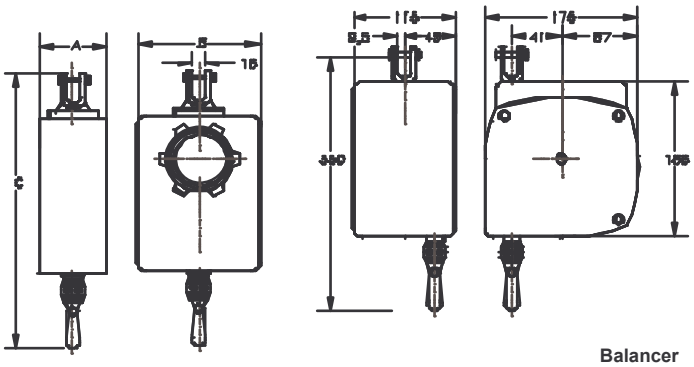

Balancer

Masse [mm]

Typ	Arbeitsbereich [kg]	Auszugslänge [m]	A	B	C	Seil- Ø [mm]	Gewicht [kg]
Federzüge							
30 800 110	0,5 ... 0,9	1,6	56,0	102	263	1,6	0,6
30 800 210	0,9 ... 1,8	1,6	56,0	102	263	1,6	1,0
30 800 310	1,8 ... 2,7	2,0	78,5	140	327	3,2	1,3
30 800 410	2,7 ... 3,6	2,0	78,5	140	327	3,2	1,6
Balancer							
30 800 510	2,7 ... 4,1	2,0				3,2	3,0
30 800 610	4,1 ... 5,9	2,0				3,2	3,0
30 800 710	5,9 ... 8,2	2,0				3,2	3,0
30 800 810	8,2 ... 10,9	2,0				3,2	3,0

Standard

Montage	Hängend
Einstellung Federkraft	Stufenlos durch Handrad, -510 ... 810 Vierkant
Seilstopp	Automatisch
Werkstoffe	Gehäuse und Seiltrommel Kunststoff, grau Seil, 110 ... 210 Nylon 310 ... 410 St, nylonummantelt 410 ... 810 St

Was ist der Unterschied zwischen Federzug und Balancer ?
Beim Federzug ist die Federkennlinie **progressiv.**
Beim Balancer ist die Federkennlinie **linear**.

Zubehör Positionsabfrage — 000 810.SA für Balancer

Optionen

- Balancer bis 15 kg / 8m

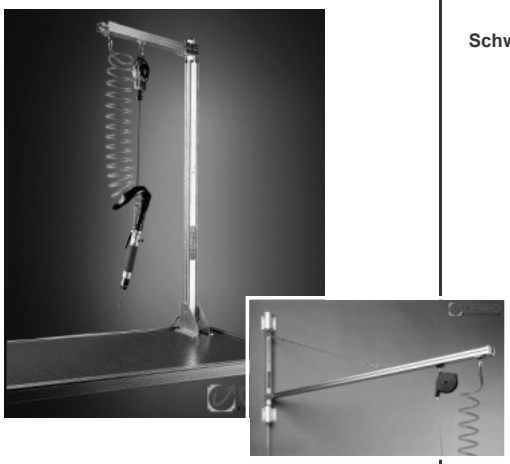

Schwenkarme

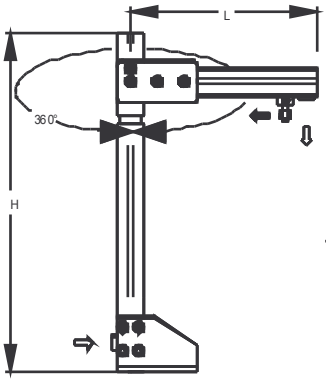

Bild 1

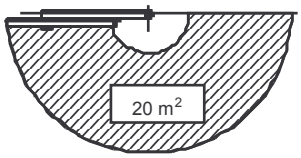

	Tischmontage	H m	L m	Gew. kg	Wandmontage	H m	L m	Gew. kg
	002 002 070	1,3	0,7	5,5	**002 001 200**	1,0	2	11
					002 001 250	1,0	2,5	11,5
					002 001 300	1,0	3	12
					002 001 400	1,0	4	13
					002 001 500	1,0	5	14,5

Last, max. kg: 20

Ausgangsplatte: G 3/8

Option: Kombination mit Laufwagen ATS , Bild 1

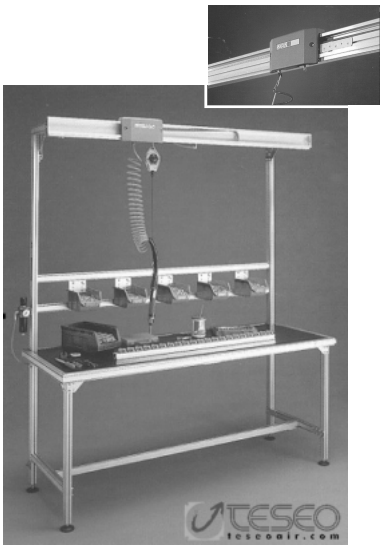

Montage-Tische
mit Laufwagen zur Energieversorgung, komplett

Druckluft - Versorgung		**Druckluft & Stromversorgung**
004 001 150	L = 1,5 m	**004 003 150**
004 001 200	L = 2,0 m	**004 003 200**
Strukturaufbau		
004 011 150		**004 013 150**
004 011 200		**004 013 200**

Last, max. kg: 20

Ausgangsplatte: G 3/8

Standard: Höhenverstellbare Füße
Arbeitsplatte 75 x 150 oder 200 cm.
Höhe 220 cm